Narciso

Designer	**Elesi Creative Lab**
CODICE	**05301**
Tipologia	Sospensione
Emissione luce	Diretta
Ambiente di utilizzo	Da interno
Materiale	Alluminio, ferro, PMMA
Sorgente luminosa	led
Potenza	7
CCT tonalità disponibile	**H** 2700 K **W** 3000 K **N** 4000 K
Flusso luminoso nominale	1100
CRI	90
Dimmer	Triac
Driver	Incluso
Tensione di ingresso	220-240V 50-60Hz
Marcature	ce
Classe isolamento	I
Grado protezione disponibile	X (IP20)
Classe energetica	E
Peso netto	1,2
Volume imballo	0,026
Colli	1

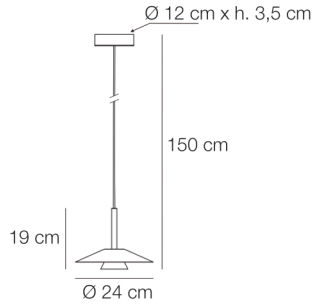

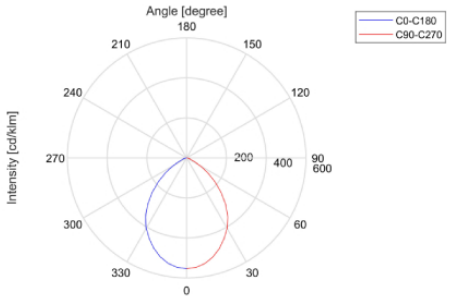

LED Change System
(Disponibile Kit LED)

Structure

AN ON

Dimmer	Led Light	Variable 1	IP	Variable 2
D (Dimmer)	**H** 2700 K **W** 3000 K **N** 4000 K	**X**	**X** (IP20)	XX

elesi

ELESI LUCE S.r.l.
Via Magellano, 8
35010 Trebaseleghe (PD) | Italy

+39 049 9385235
+39 049 9388689
info@elesiluce.it

Narciso

Designer **Elesi Creative Lab**

CODICE **05301**

COLORI DISPONIBILI

AN · Combinazione di 2 colori: nero opaco e color alluminio (AS). AS corrisponde al colore alluminio spazzolato.

ON · Combinazione di 2 colori: nero opaco e color ottone (OS). OS corrisponde al colore ottone spazzolato.

·

REGOLAMENTO DI ECODESIGN

La sorgente luminosa, esclusivamente LED, contenuta in questo apparecchio **deve essere sostituita solo dal costruttore o dal suo servizio di assistenza o da personale altrettanto qualificato.**
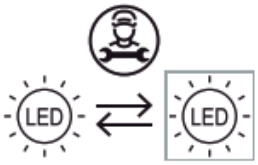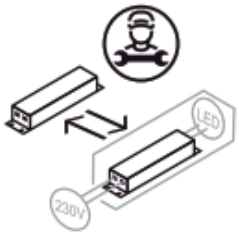
Il driver LED contenuto in questo apparecchio **deve essere sostituito solo dal costruttore o dal suo servizio di assistenza o da personale altrettanto qualificato.**